製品例51　材質 SUS440C

正 面 図

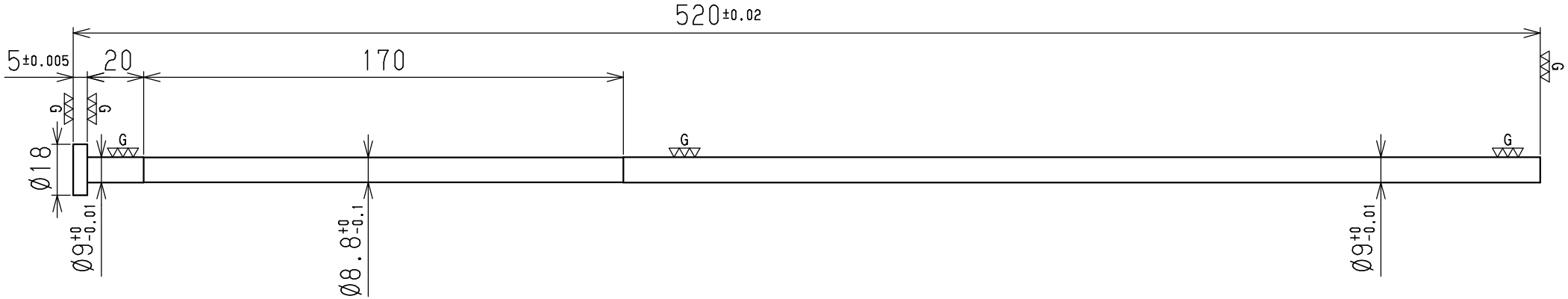
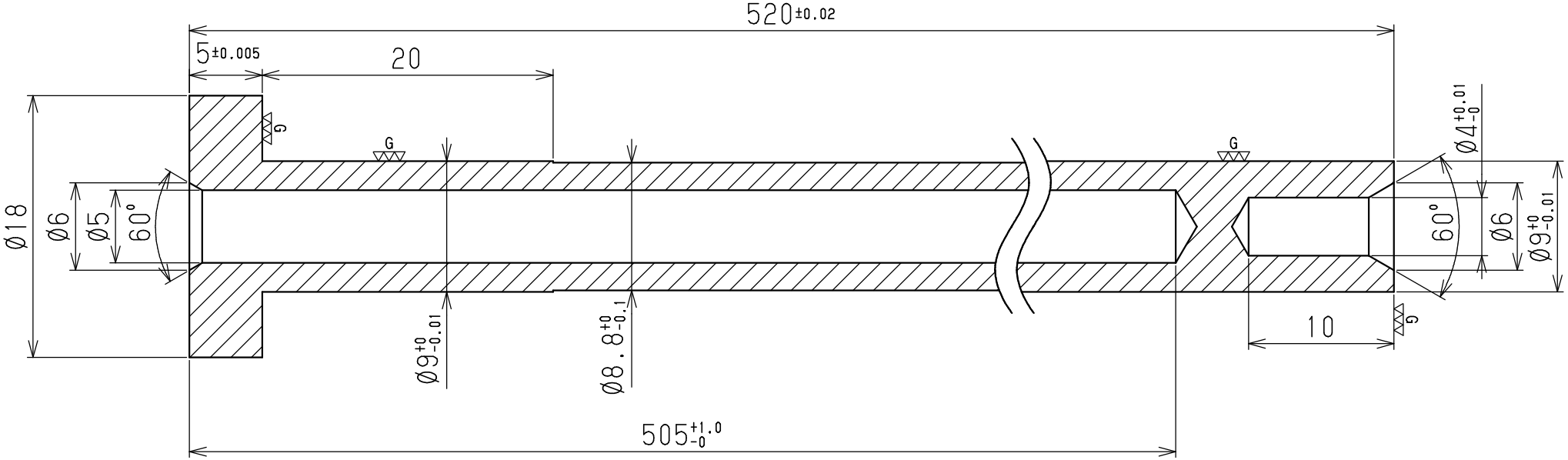
中間省略した縦断面図