製品例43　材質　6−4チタン

縦断面図

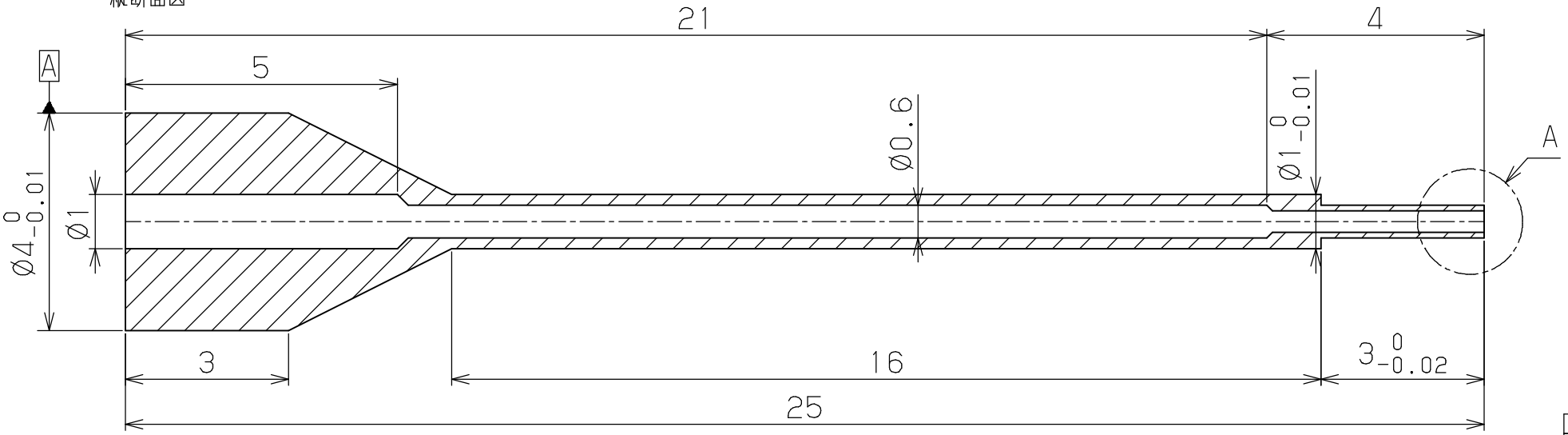

斜視図

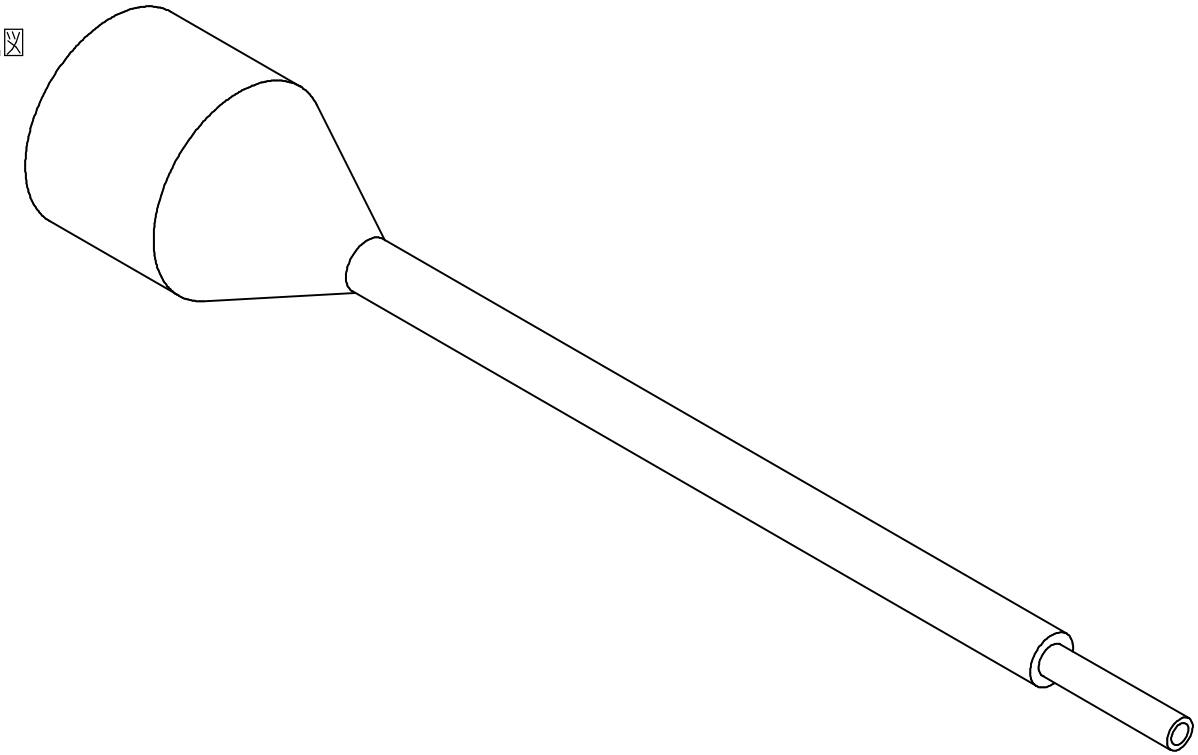
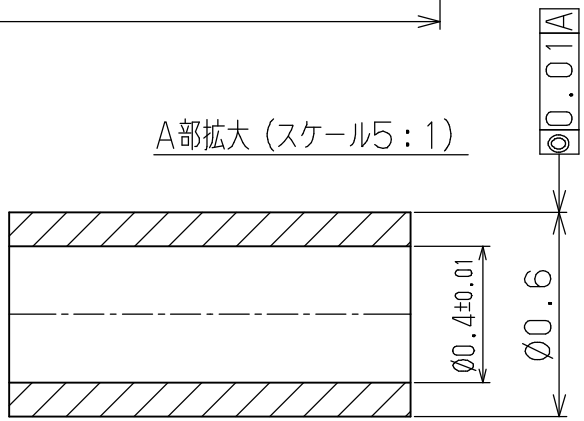
A部拡大（スケール5：1）