製品例38　材質 SUS630

正面図

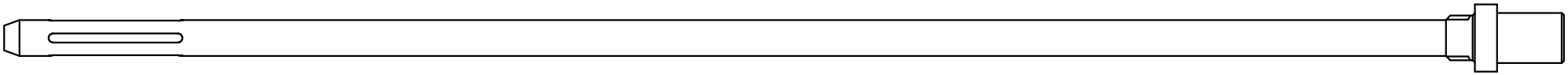

中間省略した縦断面図

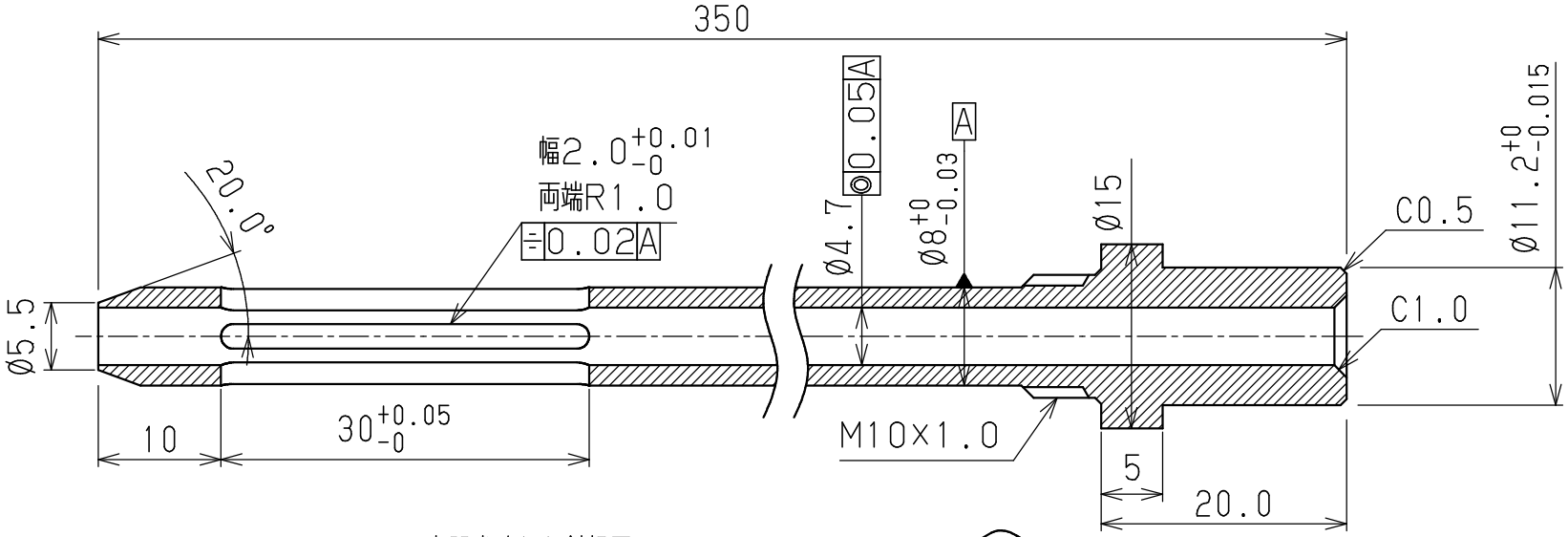
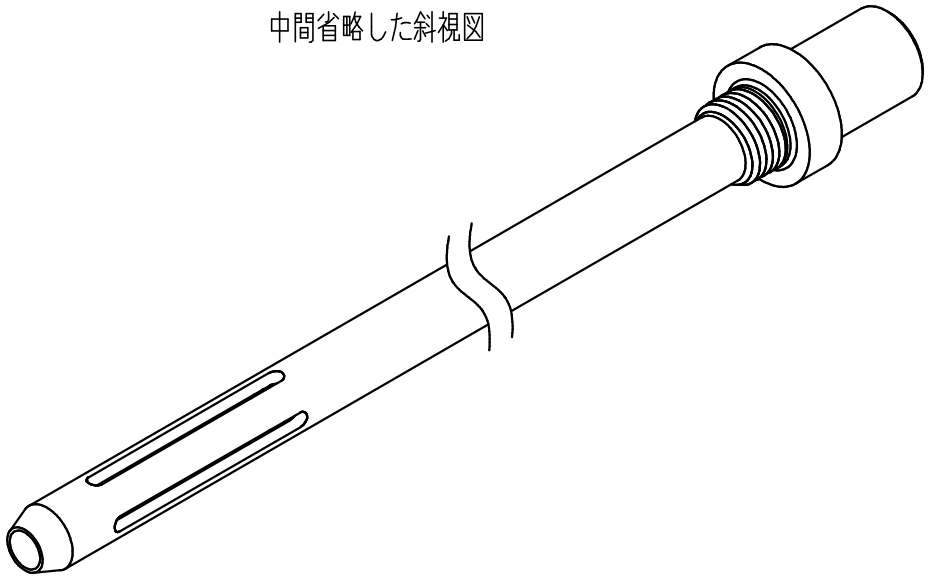
中間省略した斜視図