製品例36　材質　SUS440C

左側面図

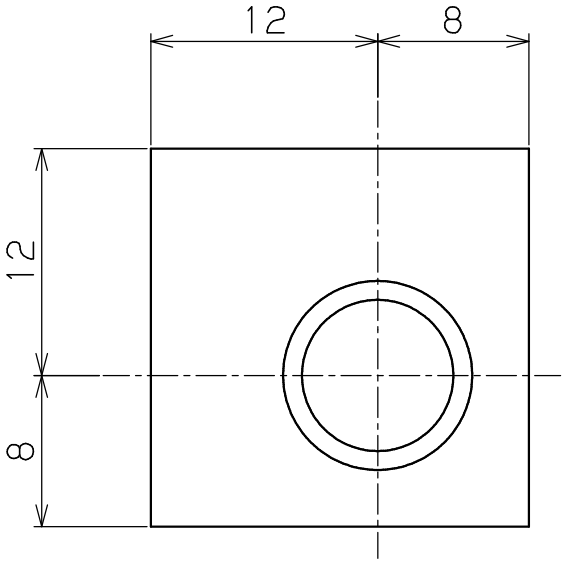

縦断面図

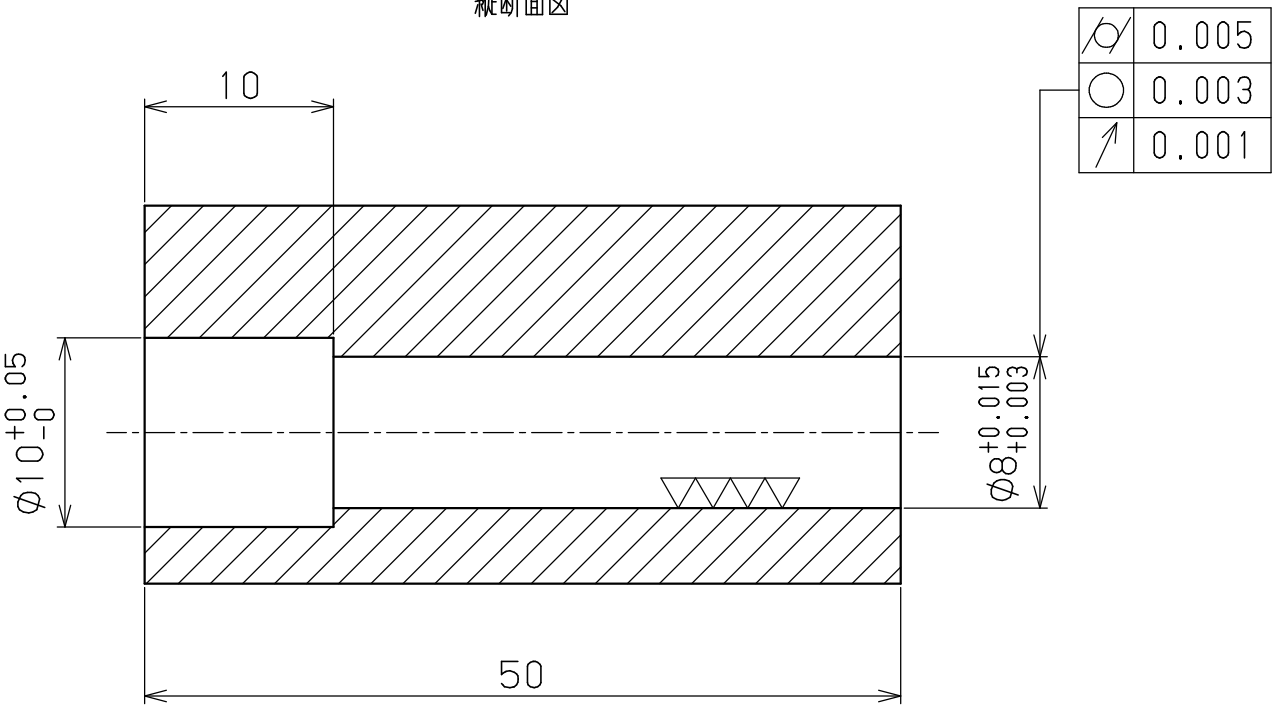
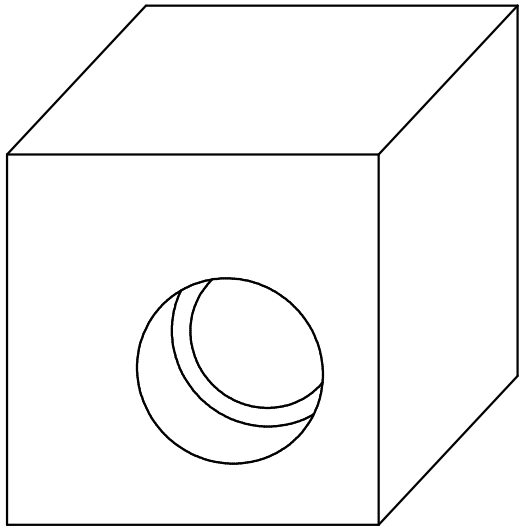
斜視図