# 製品例33　材質 SUS303

縦断面図

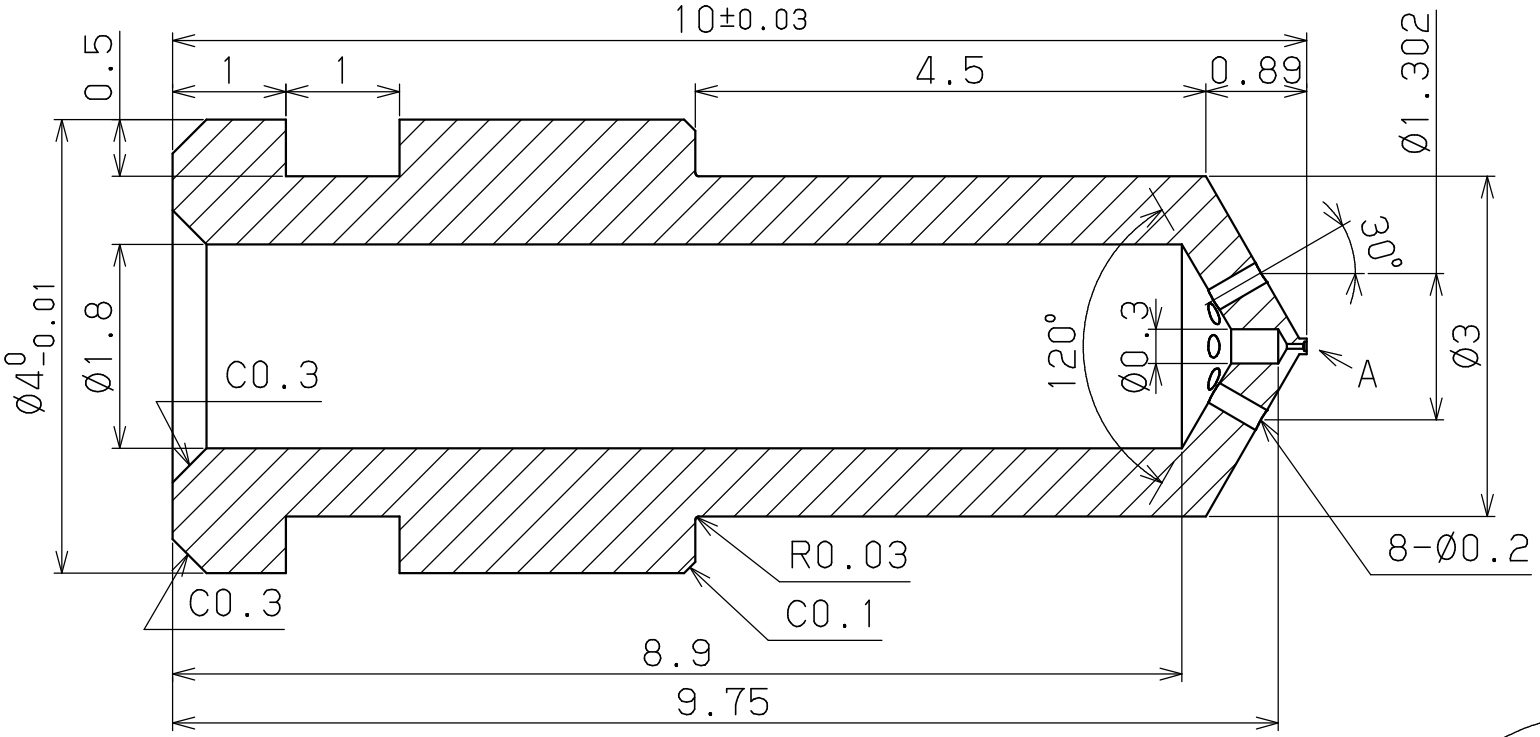


A部拡大図

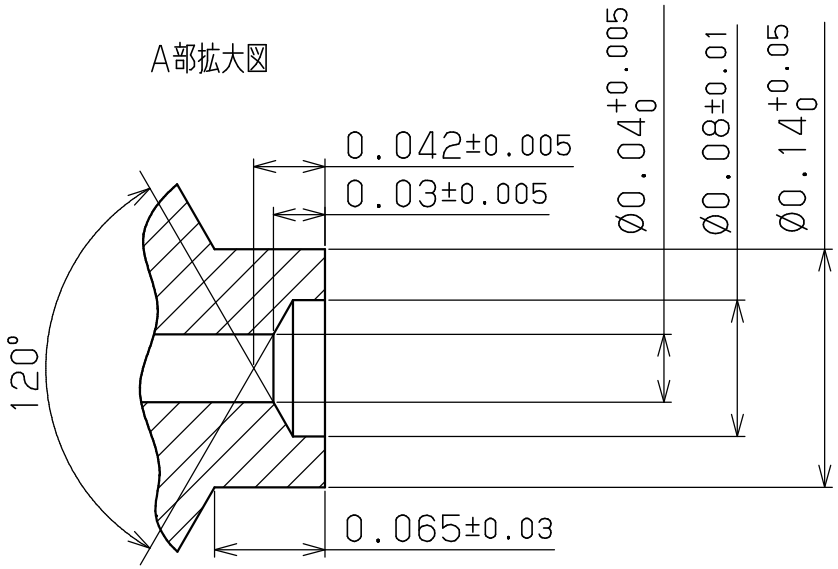

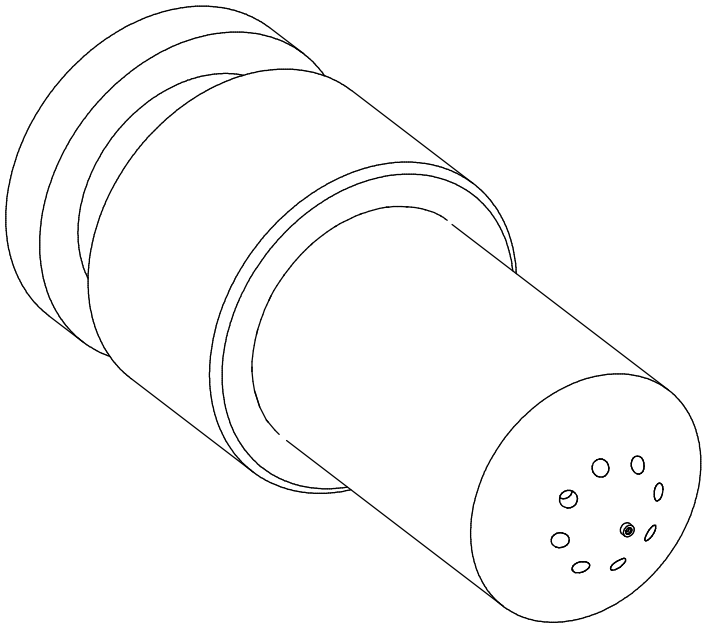
斜視図