製品例32　材質 SUS316

断面図

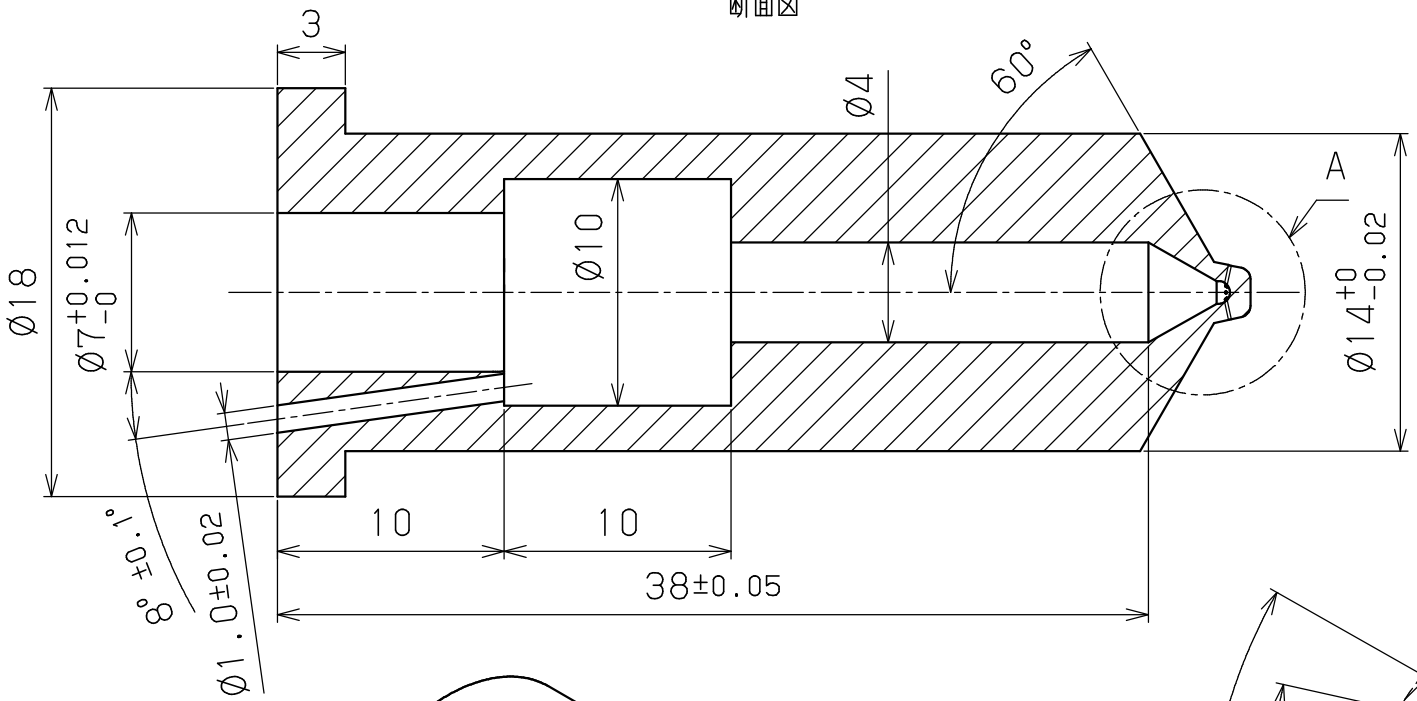

斜視図

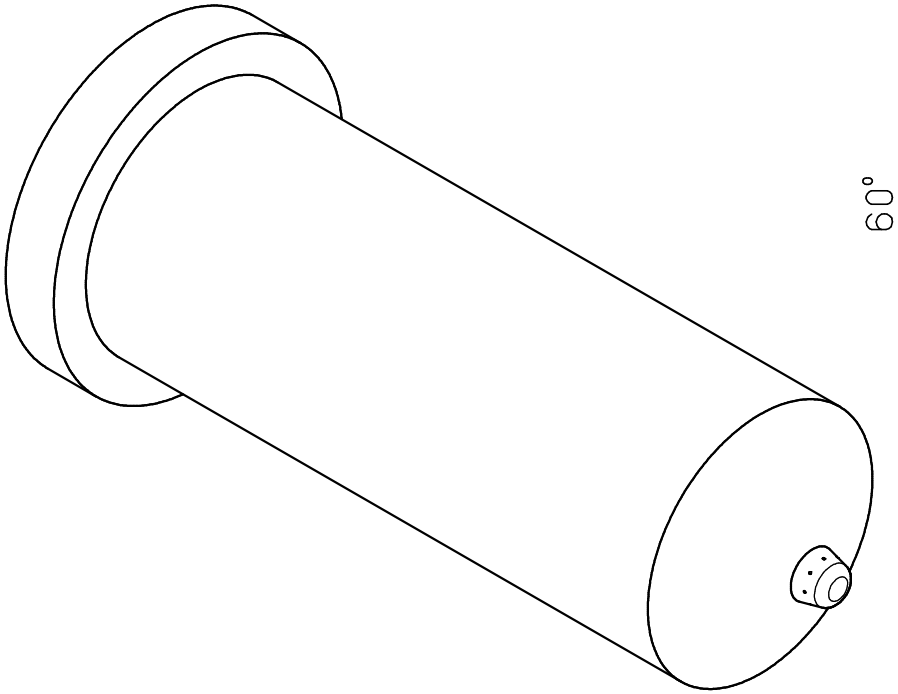
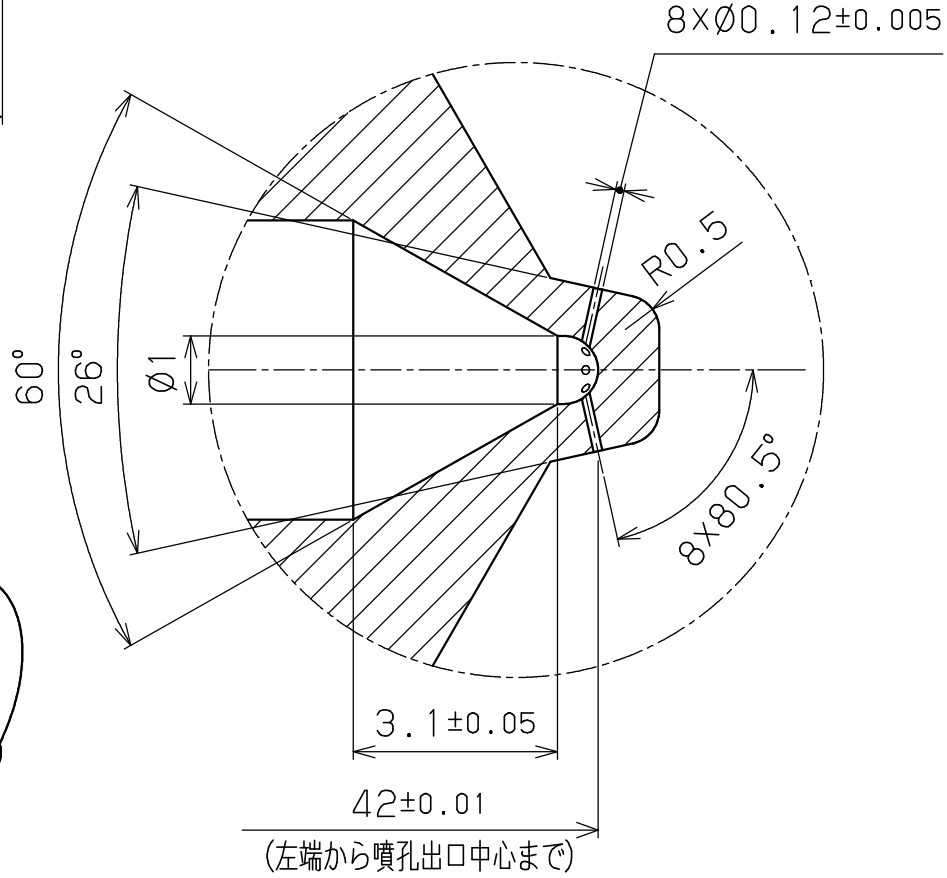
A部拡大（スケール3：1）