製品例3　材質　純チタン（JIS H 4650 TB340H）

縦断面図

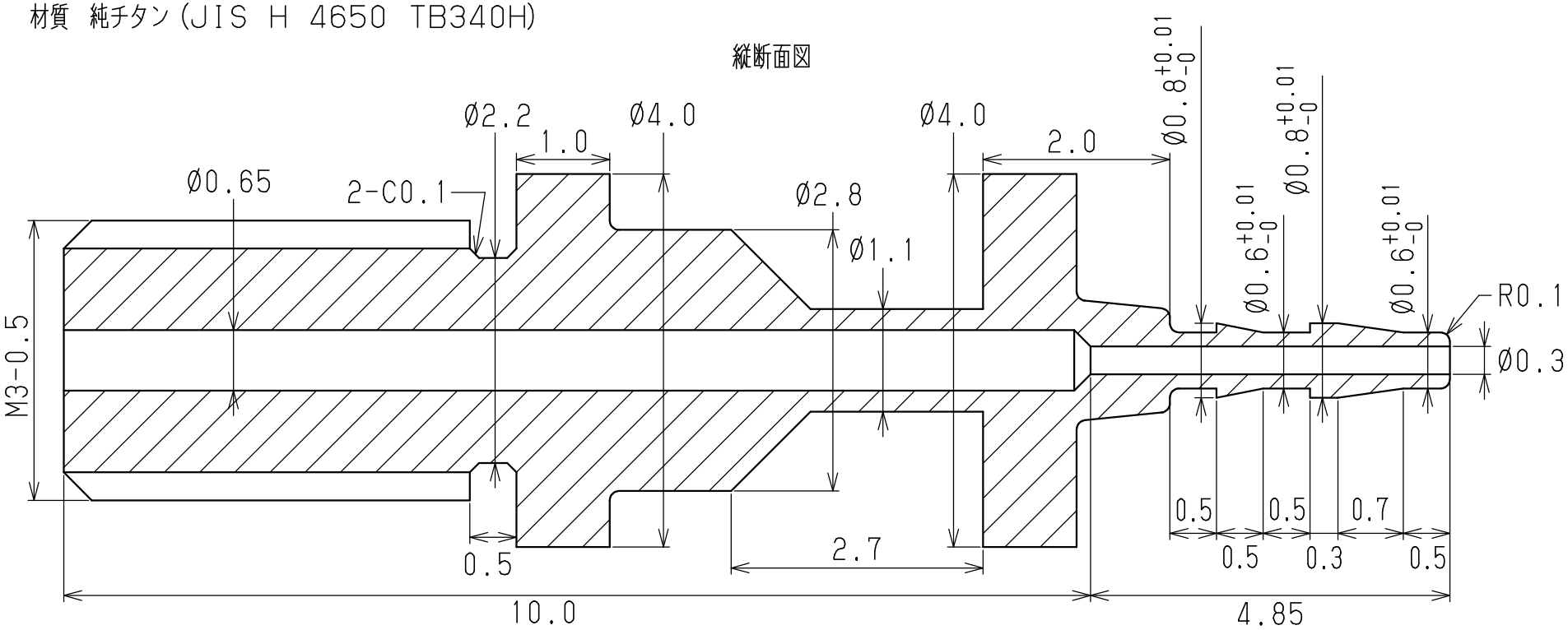
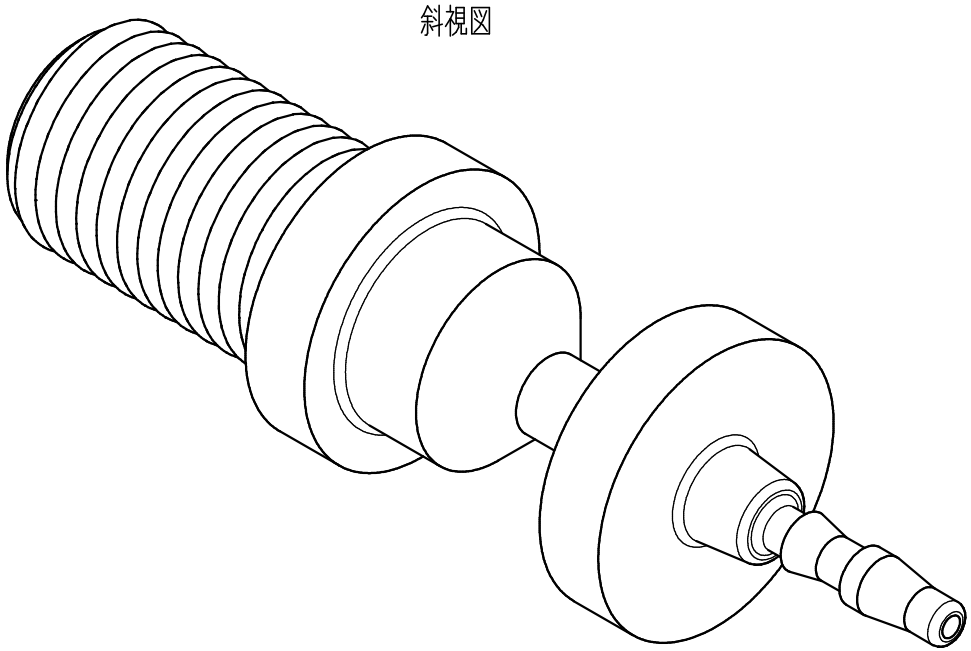
斜視図