製品例24　材質 SUS304

縦断面図

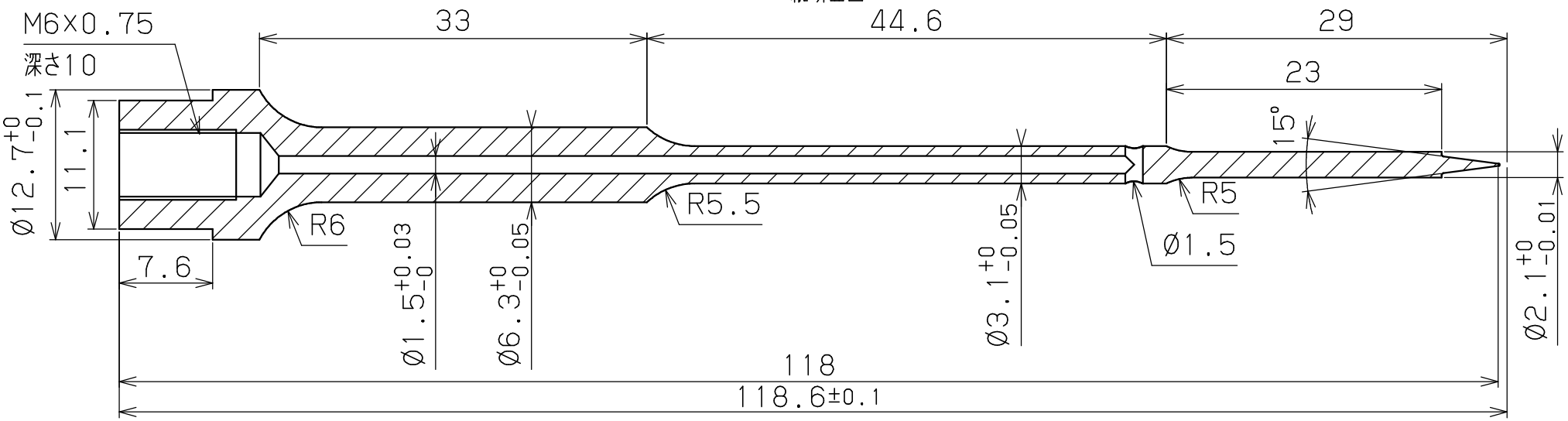
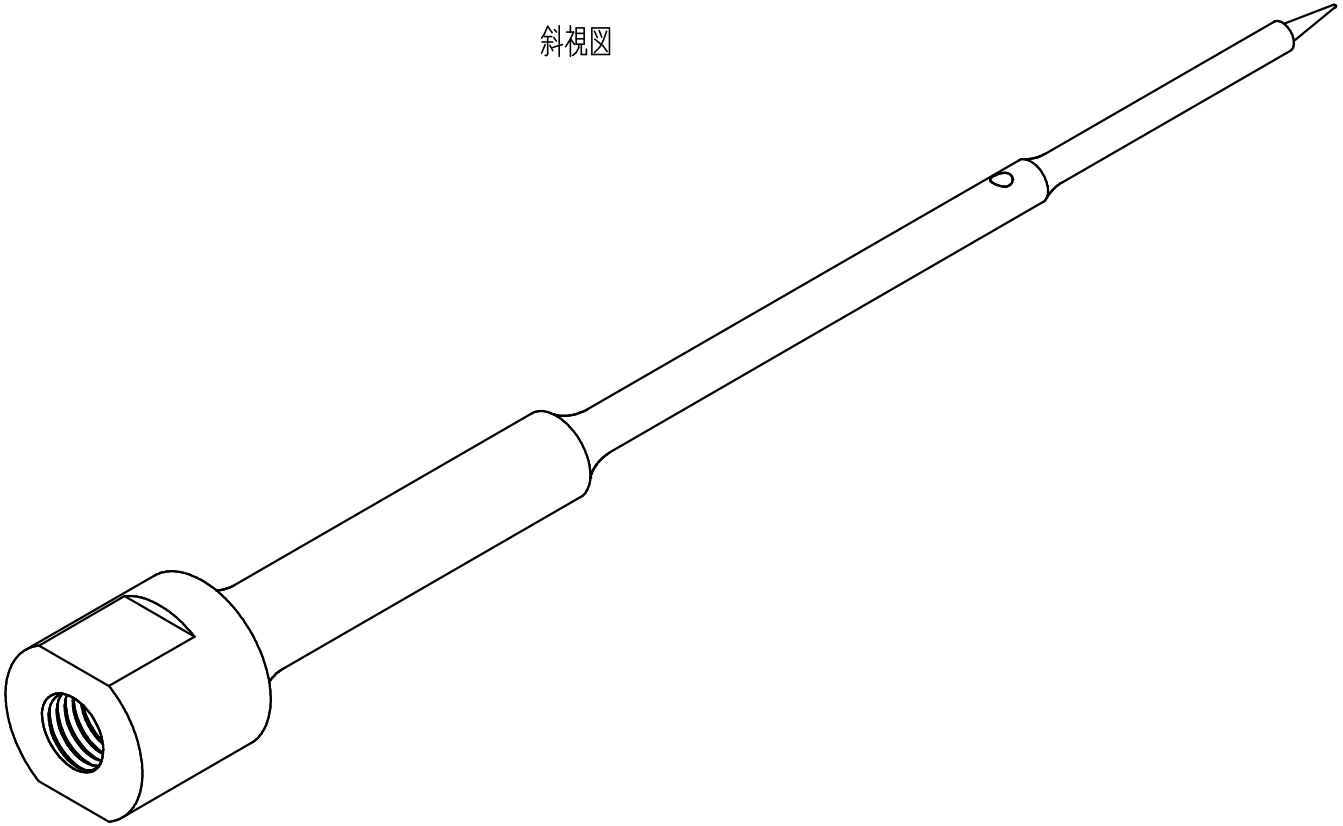
斜視図