製品例21　材質 SUS316

縦断面図

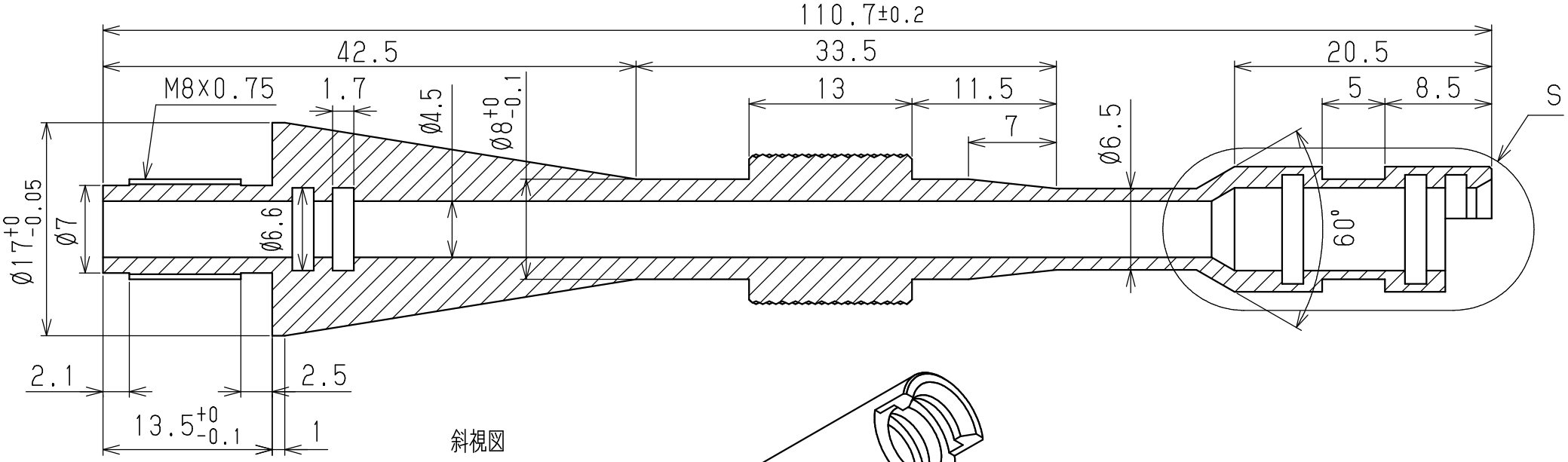

斜視図

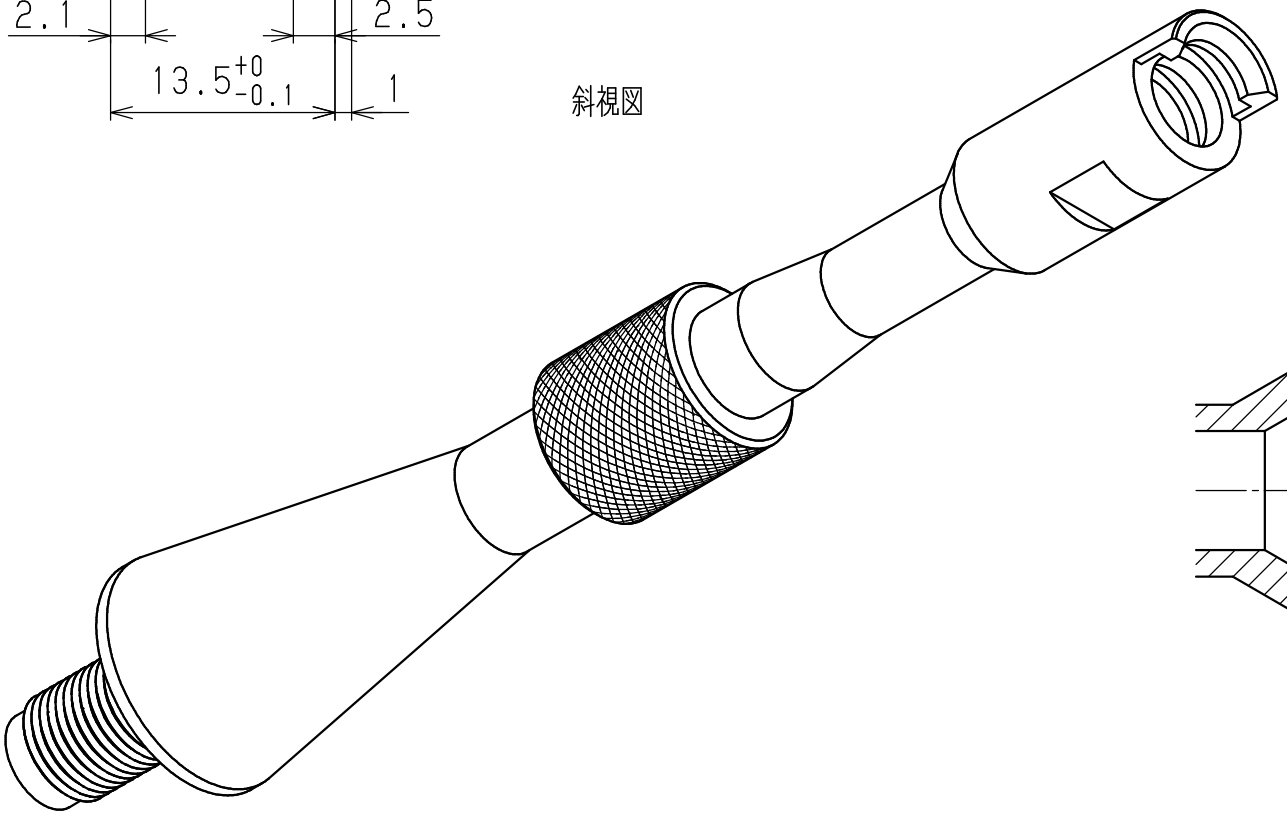
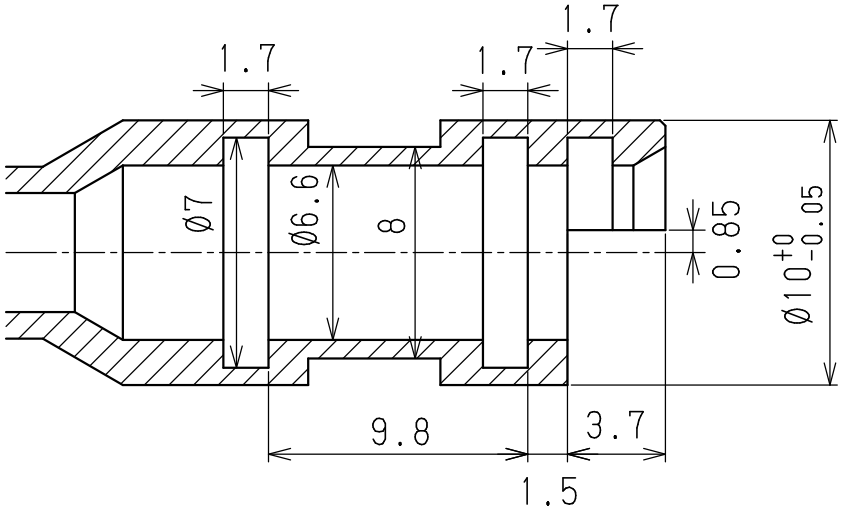
S部詳細図