製品例20　材質 SUS303

縦断面図

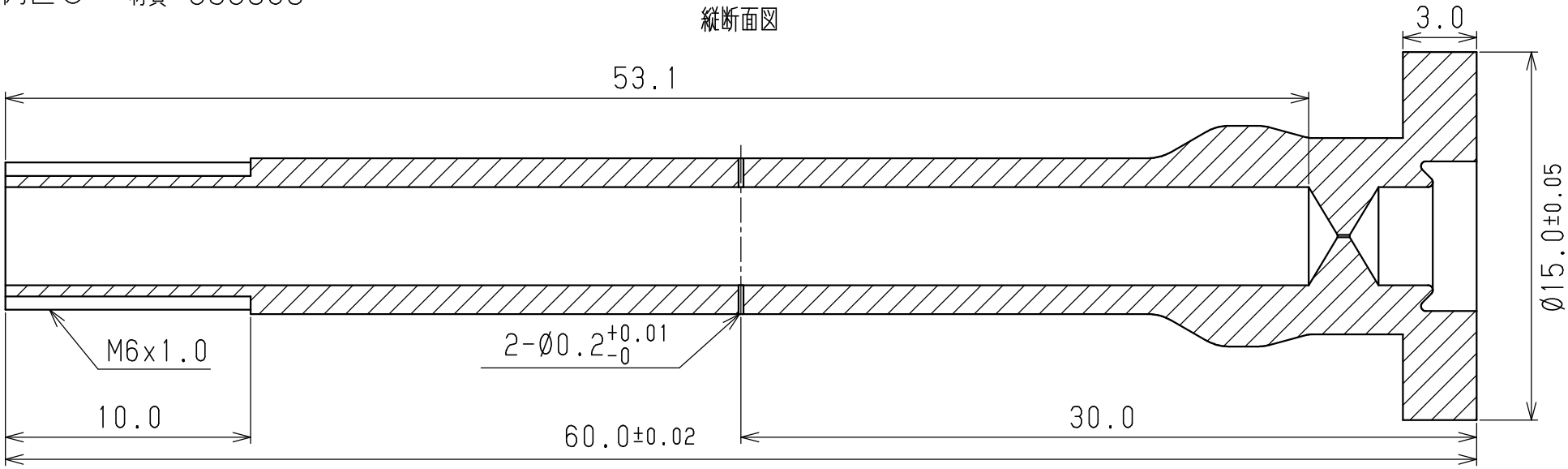

斜視図

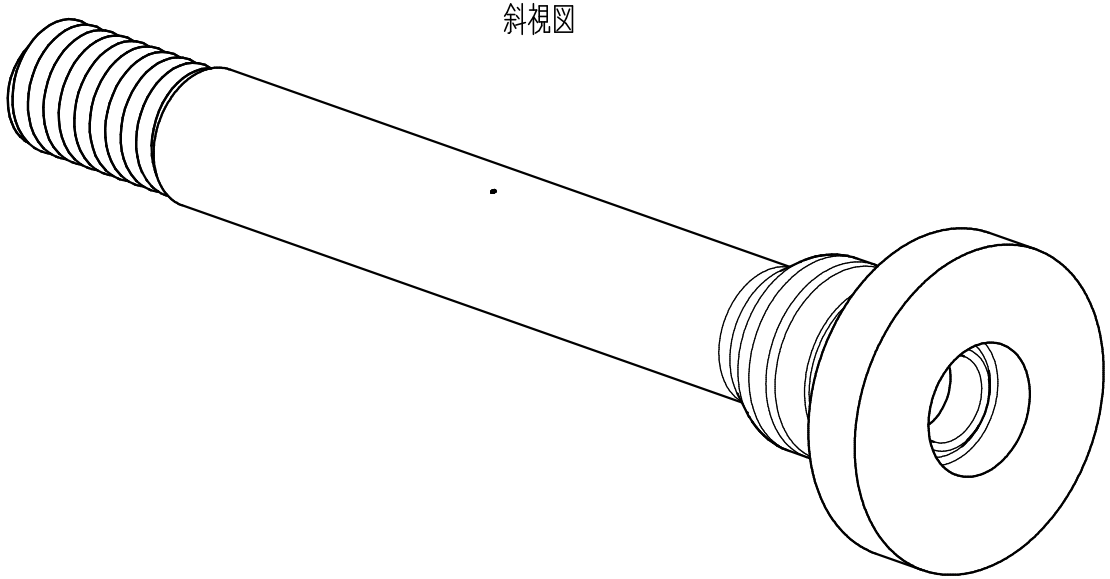
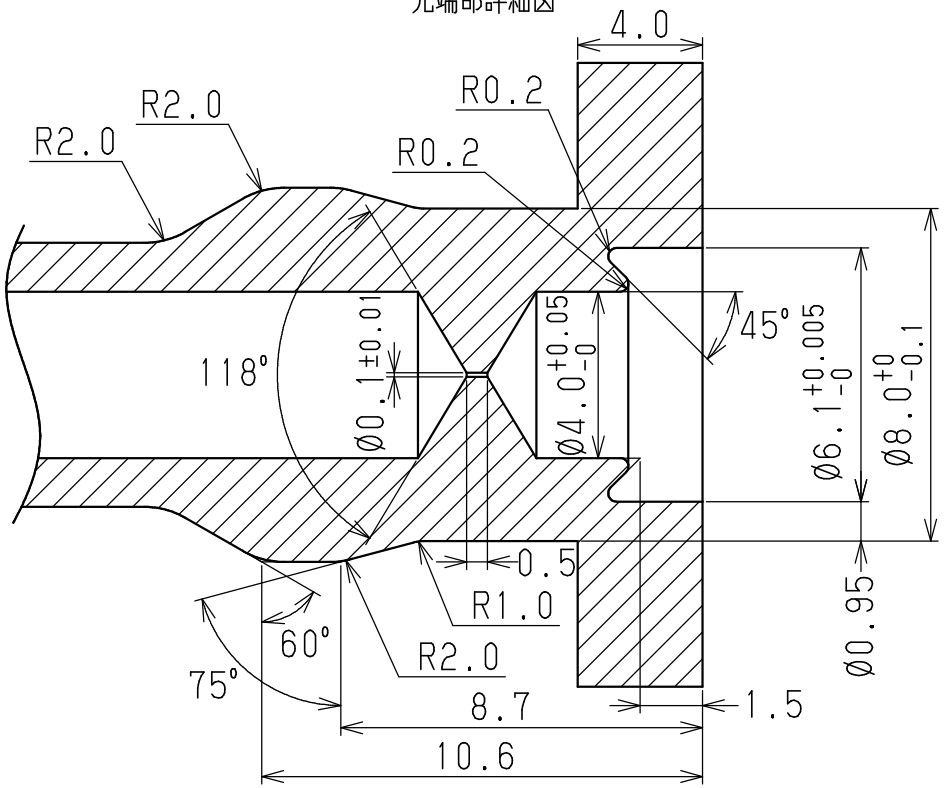
先端部詳細図