製品例15　材質　S45C

斜視図

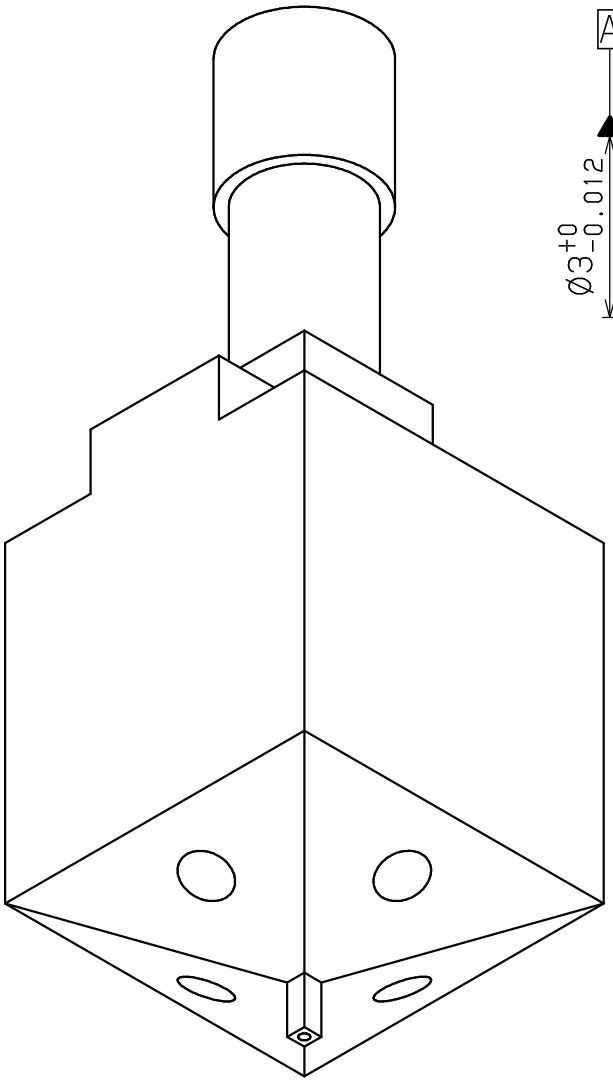

断面図

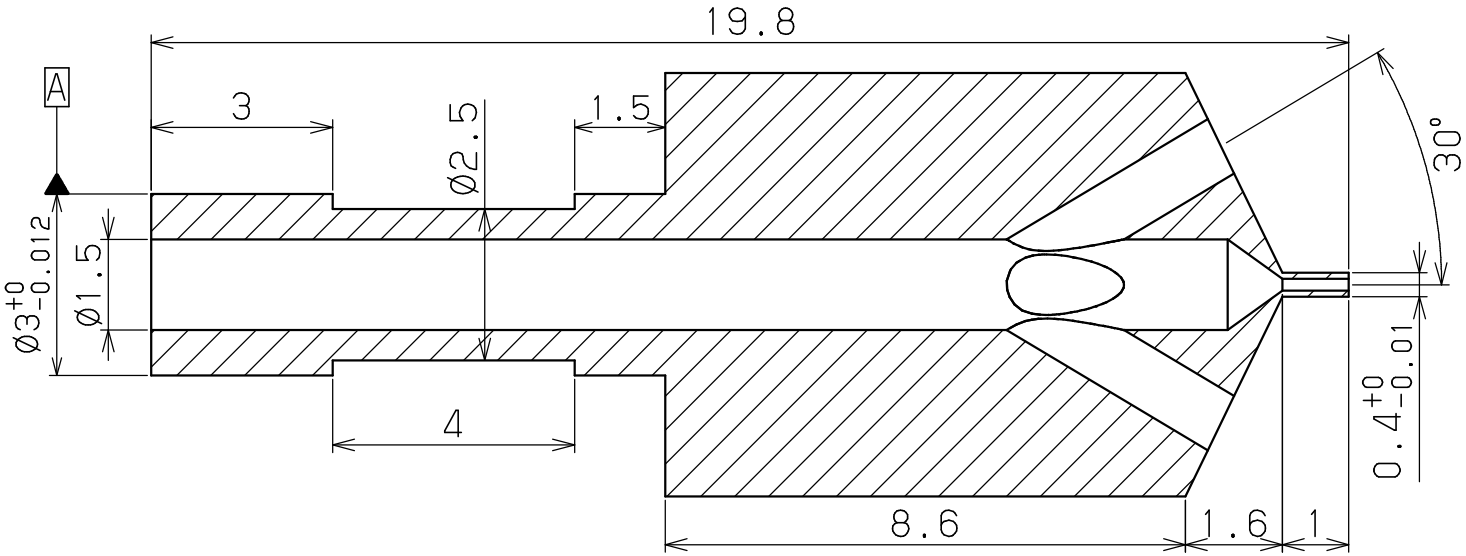
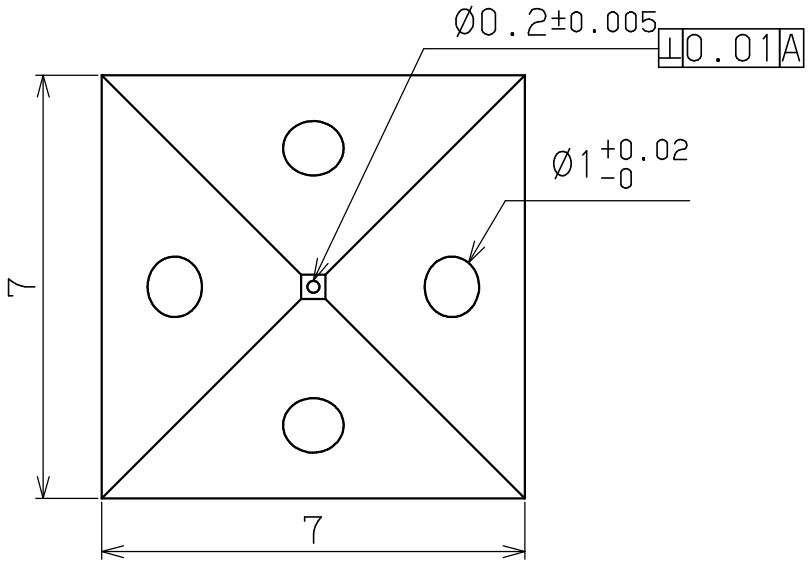
底面図